PL

URBINO LED

Grupa katalogowa: OŚWIETLENIE INFRASTRUKTURALNE

220-240V 50/60 Hz | IK 09 | IP 66 | LED

Oprawa uliczna w nowoczesnej formie na źródła światła LED.

DANE MECHANICZNE

Montaż: na słupie ø60/40mm, na słupie ø76mm - modyfikacja .829, na wysięgniku ø60/40mm, na wysięgniku ø76mm - modyfikacja .829

Obudowa: aluminium wtryskiwane wysokociśnieniowo

Powierzchnia boczna eksponowana na wiatr: 0.039 m^2

Kolor: szary

Klosz: szyba hartowana

DANE ELEKTRYCZNE

Sprawność zasilacza: ≤93%

Zasilanie: 220-240V 50/60Hz

Zawiera źródło światła: tak

Rodzaj osprzętu: DALI

Przyłącze elektryczne: przewód max 4x2,5 mm^2

DANE OPTYCZNE

Sposób świecenia: bezpośredni

Typ optyki: 039 - do dróg miejskich i gminnych

ULOR / DLOR: 0% / 100%

DANE OGÓLNE

Żywotność LED (L90B10): 200 000 h

Dostępne na zamówienie: DIM 1..10V, LLOC, czujnik zmierzchu, złącze nożowe, NTC, złącze NEMA, złącze ZHAGA

Wyposażenie dodatkowe: dodatkowe zabezpieczenie antykorozyjne (rozszerzenie indeksu: .985), dostęp do komory zasilacza bez użycia narzędzi (rozszerzenie indeksu: .825), oprawa z uchwytem do montażu na słupie ø76mm (rozszerzenie indeksu: .829)

Gwarancja: 7 lat

Zastosowanie: drogi ekspresowe, drogi gminne, drogi miejskie, drogi osiedlowe, przejścia dla pieszych, oświetlenie obszarowe, alejki spacerowe, promenady, ścieżki rowerowe, tereny publiczne, parkingi

Informacje dodatkowe: Regulacja pochylenia w zakresie -5° do +20°, prąd źródeł LED poniżej 700mA, ilość chipów LED 48 szt., bez narzędziowy sposób zamknięcia za pomocą dwóch klipsów po bokach oprawy, zabezpieczenie przepięciowe 10 kV, CRI/Ra > 70.

Uwagi: słup ani wysięgnik nie stanowią części oprawy

Kod	Rodzaj osprzętu	Moc oprawy [W]	Strumień oprawy [lm]	Skuteczność [lm/W]	Temperatura barwowa [K]	CRI/Ra	Zakres temperatury pracy [°C]
-	DALI	52	7650	147	4000	>70	* max +50
-	DALI	75	10800	144	4000	>70	* max +50

Kod	Wymiary [mm] L W H	Ilość na palecie	Ilość w opakowaniu	Masa netto [kg]
-	550 250 100	50	1	6,8
-	550 250 100	50	1	6,8

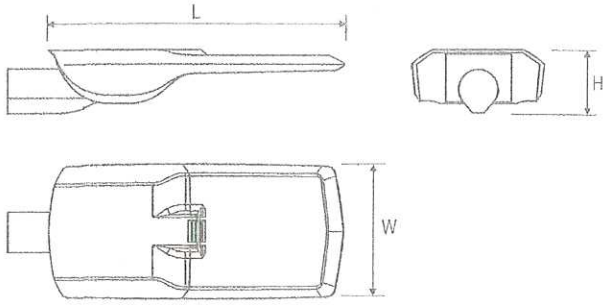

* Dolny zakres temperatury: -40°C do -20°C, w zależności od rodzaju zastosowanego zasilacza (wymagana konsultacja z Wydziałem Technicznego Przygotowania Produkcji LUG).
Należy pamiętać, że standardowa oprawa nie jest przeznaczona do stosowania w środowisku o podwyższonej kategorii korozyjności. Zastosowanie oprawy do pracy w środowisku, dla którego wymagane jest dodatkowe zabezpieczenie antykorozyjne, wymaga zastosowania indeksu z rozszerzeniem .985 (na zamówienie).
W celu zastosowania oprawy w środowisku agresywnym, np. o zwiększonym stężeniu siarki, soli lub innych substancji agresywnych, wymagana jest konsultacja z Wydziałem Technicznego Przygotowania Produkcji LUG.
Tolerancja strumienia świetlnego +/- 10%.
Tolerancja mocy +/- 5%.
Strumień światła, rozkład natężenia światła i wydajność świetlna zostały zbadane według normy EN ISO 17025:2005 dla serii norm EN13032 oraz normy LM-79.
Szczegółowe informacje o strumieniach i mocach dla poszczególnych indeksów wskazane są na karcie katalogowej produktu.
Parametry w karcie katalogowej podawane są dla Ta=25°C.
Podane zakresy temperatur pracy dotyczą wyłącznie opraw stosowanych w środowisku zewnętrznym.